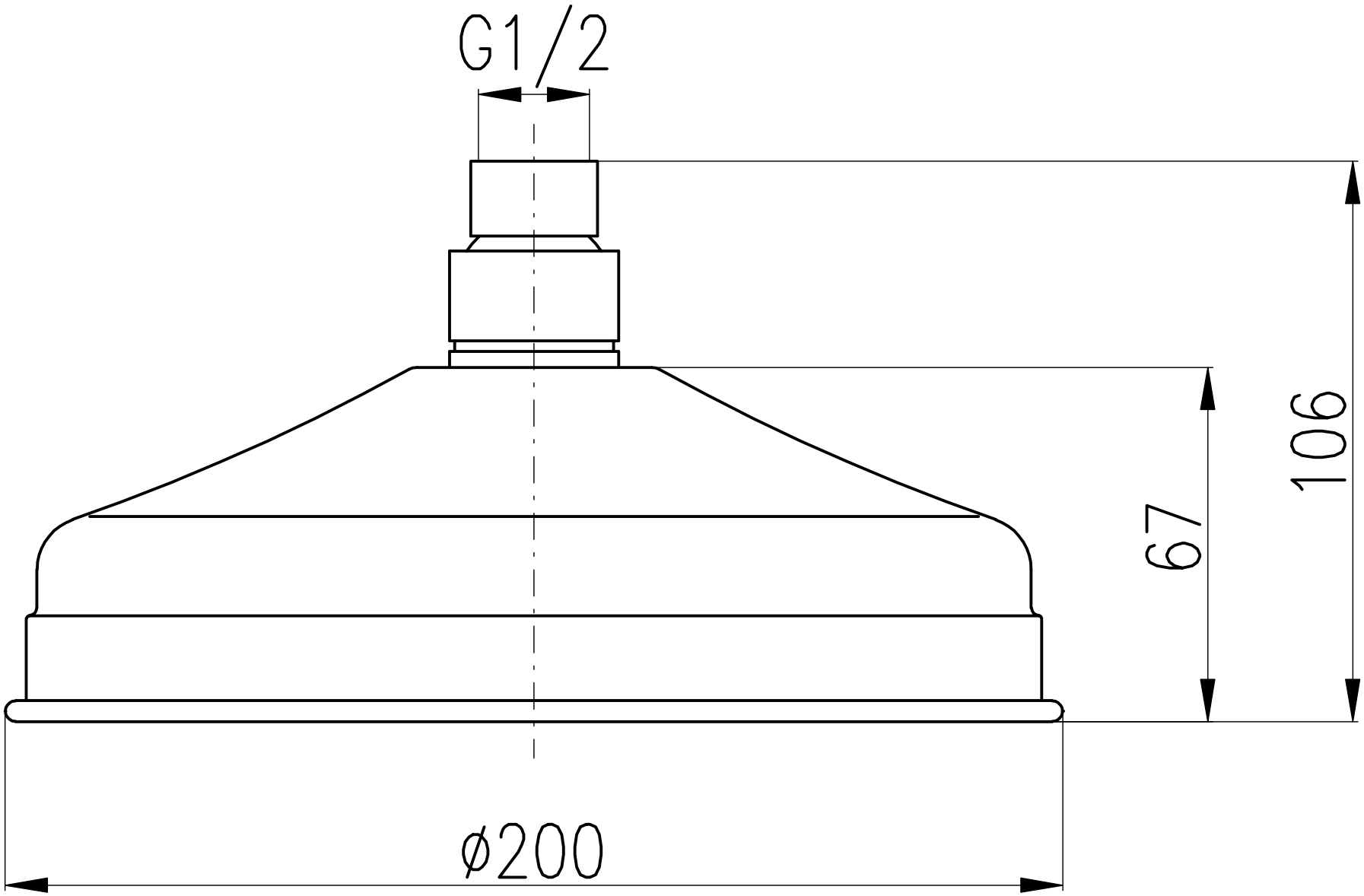
G1/2
106
67
ø200