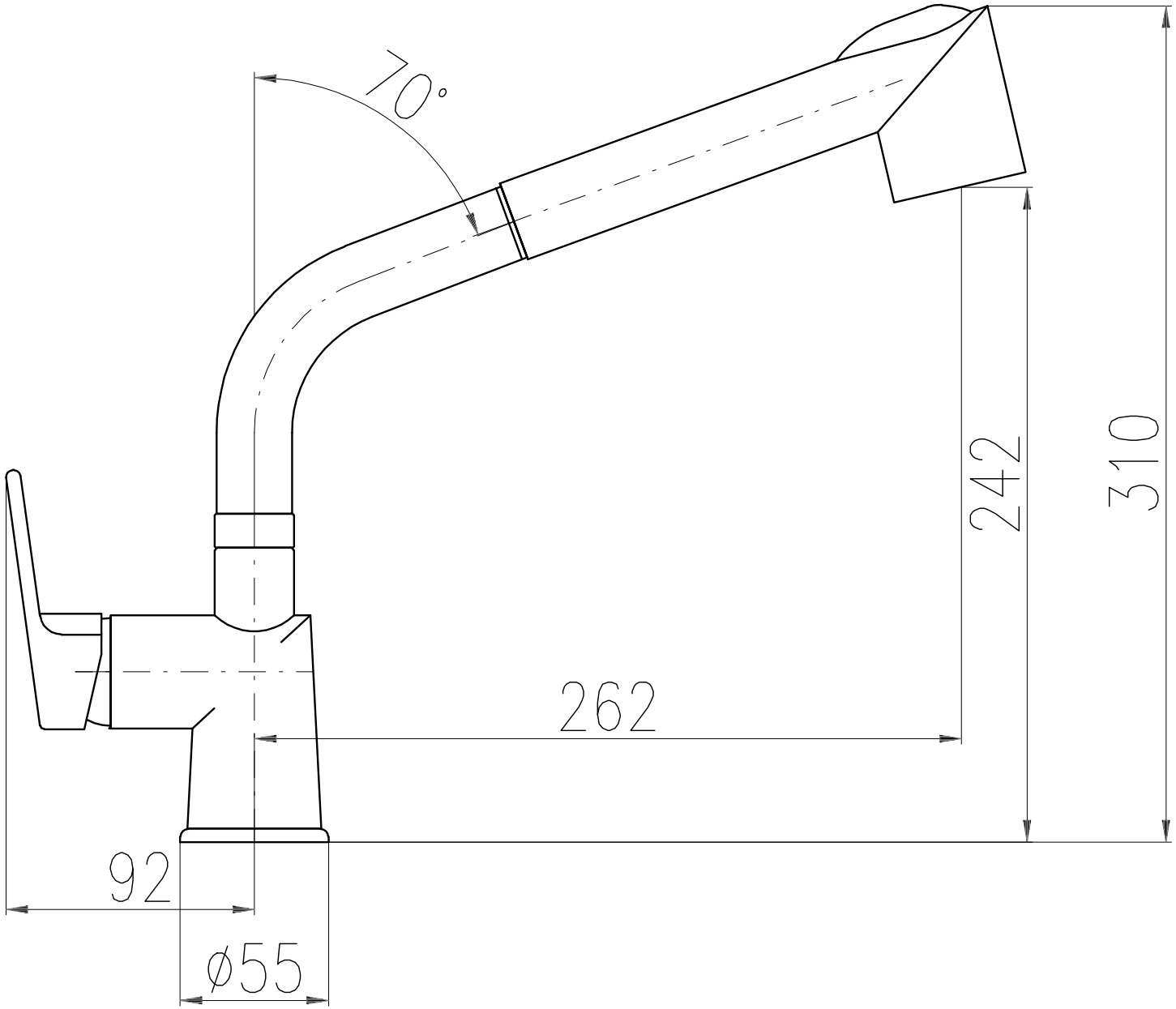
70°
242
310
262
92
ø55