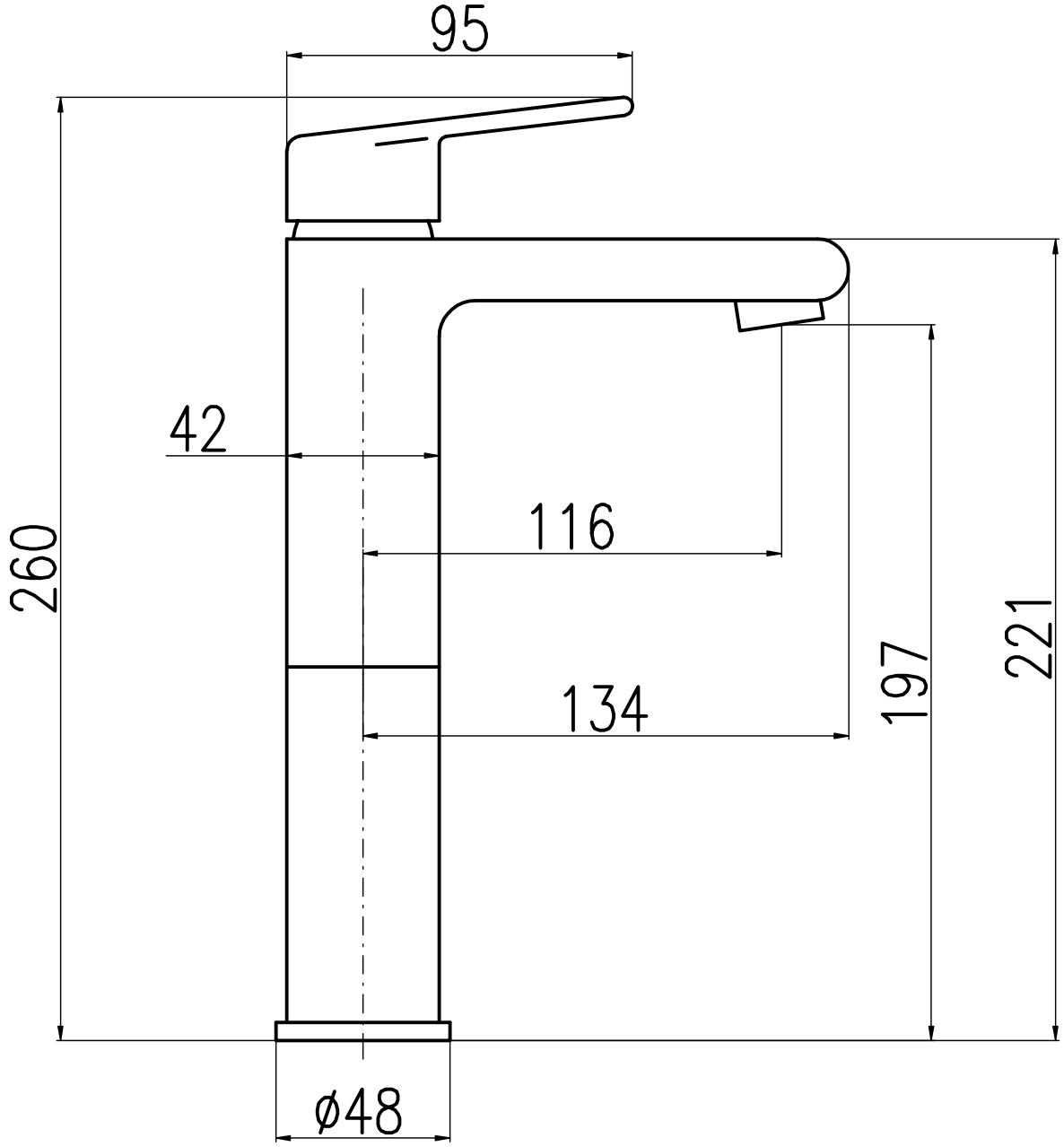
95
42
116
134
260
197
221
ø48